DYHLJ 悬臂梁式称重传感器 Cantilever beam load cell

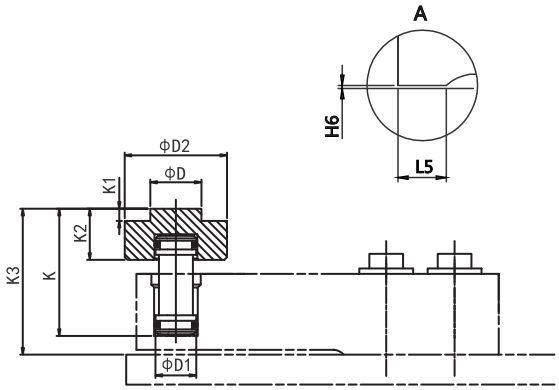

量程 (T)	K	K1	K2	K3	D	D1	D2
0.25-3	47.8	4.2	19.0	61	19.0	15.2	38.0
5	114.4	6.0	20.5	128.0	34.7	21.5	44.5

外形尺寸 External Dimension

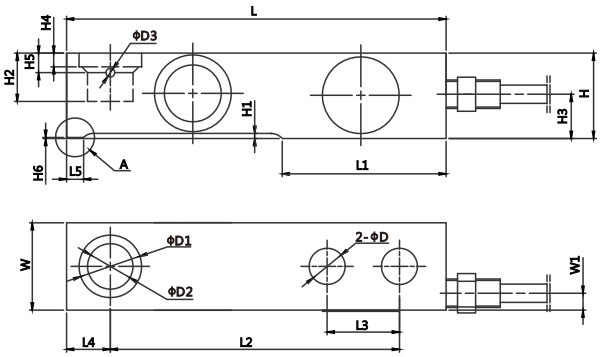

量程(T)	D	D1	D2	D3	H	H1	H2	H3	H4	H5
0.25/0.5/1	12.7	22	15.9	3.1	30	1.9	17	15.9	4.7	7.7
2	12.7	22	15.9	3.1	36.6	2.8	23	19.6	9.5	11.7
3	15	22	15.9	-	36.6	1.2	23	19.6	9.5	11.7
5	19	34.9	22.2	3.1	43	2	29.4	22.5	11	11.7

量程(T)	H6	L	L1	L2	L3	L4	L5	W	W1
0.25/0.5/1	0.38	133.4	57.6	101.6	25.4	15.4	6.4	30.7	5.2
2	0.82	136.7	57.9	101.6	25.4	18. 4	6.4	36.8	6
3	-	139.7	57.9	104.6	25.4	18.4	-	39	6
5	-	171.5	73.8	133.3	38.1	21.5	-	42.9	6

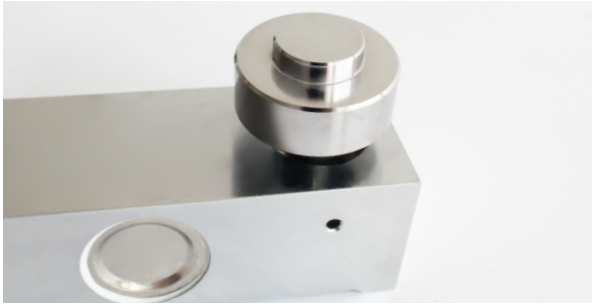

传感器受力图 Force diagram of sensor

参数表 Parameters Table

量程 Capacity	0-5T
输出灵敏度 Rated Output	2.0±0.05mV/V
零点输出 Zero Balance	±1%F.S.
非线性 Non-Linearity	0.03%F.S.
滞后 Hysteresis	0.03%F.S.
重复性 Repeatability	0.02%F.S.
蠕变(30分钟) Creep(30min)	0.03%F.S.
温度灵敏度漂移 Temp Effect on Output	0.03%F.S./10°C
零点温度漂移 Temp Effect on Zero	0.05%F.S./10°C
响应频率 Response frequency	10kHz
材质 Material	合金钢/不锈钢
阻抗 Impedance	350Ω
绝缘电阻 Insulation	≥5000MΩ/100VDC
使用电压 Operating Temp Range	5-15v
工作温度范围 Operating Temp Range	-20-80°C
安全过载 Safe Overload	150%
极限过载 Maximum Overload	200%
电缆线规格 Cable Specifications	ϕ5x3m
线缆极限拉力 Cable ultimate pull	10kg
TEDS	可选

应用领域 Application

1. 反应釜配料罐
2. 输送带称重装置

1. Reactor
2. Belt weighing

1. 配料仓

1. Batching bin